PANEL PC DESIGN & PUISSANT

15" - Intel N4200 1.1~2.5 GHz[1] - Façade Flat - Design Fanless

MMI5158A

- Panel PC 15" TFT LCD
- Résolution 1024 x 768 pixels
- Intel N4200 (Quad Core) 1.1~2.5 GHz[1]
- 1 port HDMI*, 2 ports Ethernet 10/100/1000 Mbps
- 2 ports USB 3.0 + 2 ports USB 2.0 * *(supplementaires, si 4 x COM ou moins)*
- 1 x RS232, 1 x RS232/422/485
- COM supplémentaires : Cf. liste ci-dessous
- Encastrable, Vesa 100 ou Mural*
- Façade Étanche IP66

DÉSIGNATION :

Le **MMI5158A**, 15" TFT LCD (300 cd/m²), est un Panel PC industriel de faible épaisseur, sans ventilation avec radiateur. Il est équipé du processeur faible consommation Intel N4200 (Quad Core) 1.1~2.5 GHz[1] et disponible avec un Disque Dur et/ou SSD 2.5" et une mémoire jusqu'à 8 Go DDR3L.
Compact, le **MMI5158A** est idéal pour une utilisation dans les domaines de l'industrie, l'agroalimentaire, le tertiaire, le médical, le transport, l'environnement, la chimie et d'autres applications spécifiques de Contrôle/Commande.

PORTS

Ethernet	2 ports Ethernet 10/100/1000 Mbps
USB	2 ports USB 3.0 +2 x USB 2.0 * *(possible si 4 ports COM max.)*
Série	COM 1 : 1 x RS232/422/485 COM 2 : 1 x RS232 *+3 x COM max possibles* parmi les ports ci-dessous :* COM 3 : 1 x RS232 * COM 4 : 1 x RS232 * COM 5 : 1 x RS422/485 * COM 6 : 1 x RS422/485 *
Vidéo	1 port HDMI *
E/S Audio	1 Line-Out
Slot SD	1 x slot SD (interne)
Extensions	1 x slot mini PCIe (interne) 1 x connecteur 2 broches pour déport bouton Marche/Arrêt (Bouton non fourni) *

SPÉCIFICATIONS MÉCANIQUES

Face Avant	IP66
Construction (Façade / Chassis)	Façade Aluminium / Châssis Aluminium
Alimentation	9~36 Vcc (standard) Boîtier externe : 12 Vcc/240 Vac Batterie (interne) * Module POE *
Consommation	0.7A@24 Vcc
Fixation	Encastrable / Vesa 100 / Mural *
Dimensions	410 x 310 x 55 mm
Découpes	392 x 292 mm
Poids	4.4 Kg

SPÉCIFICATIONS ÉCRAN

Écran	15" TFT LCD
Luminosité	300 cd/m² - HL : 1000 cd/m² *
Contraste	800 : 1
Résolution native	1024 x 768 pixels
Technologie Tactile	Tactile Résistif, Capacitif Projeté *
Angle de Vision	170/170
Nombre de couleurs	16.2 Millions
Taille de l'écran	305 x 229 mm
Temps de réponse	16 ms
Dureté de surface	4G
Résistance aux vibrations	5-17 Hz, 0.1 - Double Amplitude CC 17 - 640 Hz 1.5G CC

CONFIGURATION

Processeur	Intel N4200 1.1~2.5 GHz [1]
Mémoire	4 Go à 8 Go DDR3L
Stockage (DD)	1 emplacement SATA pour Disque Dur ou SSD (SLC ou MLC) 2.5"
OS	W10 IoT Enterprise, W10 Pro, Linux * (Nous consulter pour le choix de la distribution)
Lecteurs	RFID *(avec module externe)* *
Connexions *	WiFi, Bluetooth, 3G / 4G *(avec module externe)*

SPÉCIFICATIONS D'ENVIRONNEMENT

Ventilateur	Sans ventilateur / Radiateur
T° de fonctionnement	0°C~50°C -20°C~+60°C * *(Nous consulter)*
T° de stockage	-20°C~+60°C
Humidité	10~90% à 40°C *sans condensation*

PC INDUSTRIELS

Document non contractuel

1

(*) Optionnel [1] *(avec le mode Rafale)*

KEPFrance SAS - ZI de Belle Aire - 17440 Aytré - Tél : 05 46 07 44 40 - Fax : 05 46 07 44 45
E-mail : info@kepfrance.fr - support@kepfrance.fr - Site : www.kepfrance.fr

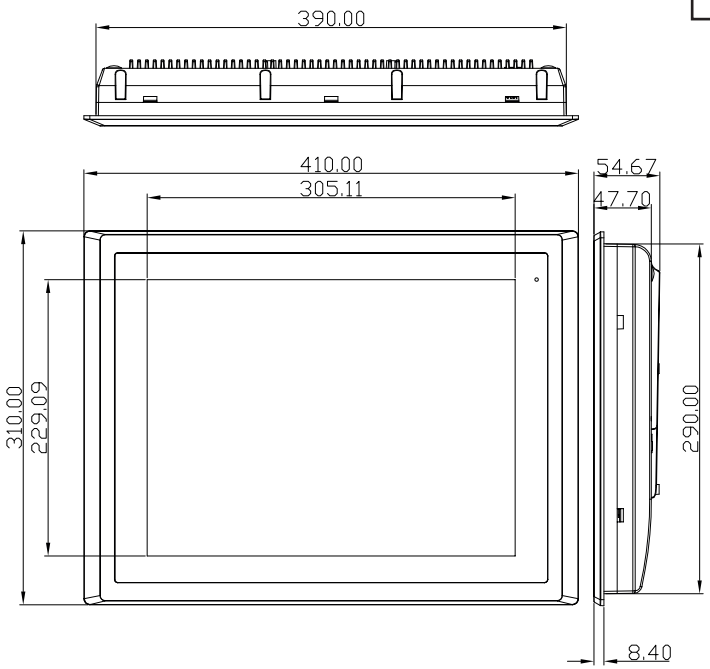

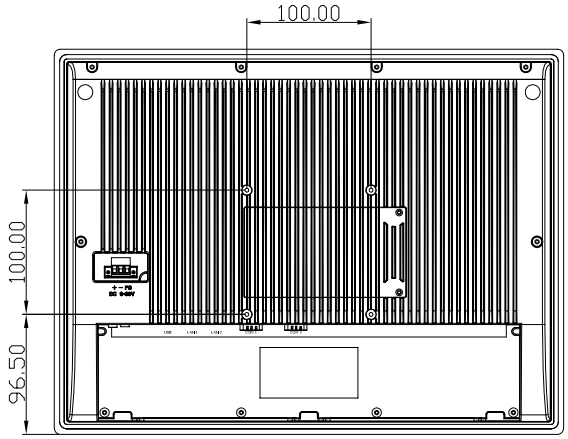

RÉFÉRENCES : MMI5158AR11

CONFIGURATION ET OPTIONS

Tactile
- R = Tactile Résistif
- C = Tactile Capacitif Projeté

Mémoire
- 1 = 4 Go
- 2 = 8 Go

Processeur
- 1 = Intel N4200 1.1 GHz

Disque Dur
- DD1 = Disque Dur 320 Go
- DD2 = Disque Dur 500 Go

***SSD (SM_** pour SSD MLC, **SE_**pour SSD MLC T° étendues ou **SL_**pour SSD SLC)*
- SM2 = SSD MLC 32 Go
- SE2 = SSD MLC 32 Go *(Températures étendues)*
- SM3 = SSD MLC 64 Go
- SM4 = SSD MLC 128 Go
- SM5 = SSD MLC 256 Go
- SL2 = SSD SLC 32 Go
- SL3 = SSD SLC 64 Go
- SL4 = SSD SLC 128 Go
- SL5 = SSD SLC 256 Go

Port série COM1
- 1 = RS232
- 2 = RS422
- 3 = RS485

Port série COM3 supplémentaire
- 1 = RS232
- X = Non

Port série COM4 supplémentaire
- 1 = RS232
- X = Non

Port série COM5 supplémentaire
- 1 = RS422
- 2 = RS485
- X = Non

Port série COM6 supplémentaire
- 1 = RS422
- 2 = RS485
- X = Non

3 ports COM supp. possibles parmi les ports suivants

2 x Ports USB 2.0 supplémentaires
- U = Oui (possible si 4 ports de COM ou moins)
- X = Non

Port HDMI
- H = Oui
- X = Non

Connexions sans fil
- W = WiFi uniquement
- B = Bluetooth + WiFi
- G = 3G / 4G
- X = Aucune

Alimentation
- 1 = Alimentation 9~36 Vcc (standard)
- 2 = Alimentation 9~36 Vcc + Batterie (interne)
- 3 = Alimentation via module POE

OPTIONS COMPLÉMENTAIRES (CUMULABLES)
- H = Haute Luminosité
- T = Température étendue -20°C~+60°C *(Nous consulter)*
- A = Traitement Antibuée
- M = Montage mural *(Nous consulter)*
- R = RFID *(avec module externe)*

Document non contractuel

(*) Optionnel *(1) (avec le mode Rafale)*

KEPFrance SAS - ZI de Belle Aire - 17440 Aytré - Tél : 05 46 07 44 40 - Fax : 05 46 07 44 45
E-mail : info@kepfrance.fr - support@kepfrance.fr - Site : www.kepfrance.fr