KAL DIN AS

Compteur additionneur,soustracteur

Caractéristiques

- 8 digits en standard
- NEMA 4X et IP65 en face avant
- Pile au lithium de longue durée (10 ans)
- Vitesse de comptage 10 KHz max
- Compteur additionneur et soustracteur

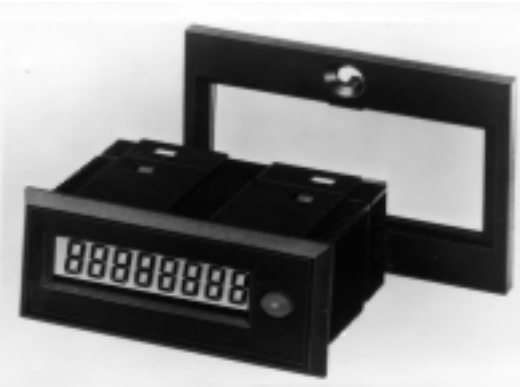

Description:
Le KALDAS est un petit compteur additionneur-soustracteur adapté pour un montage sur panneau et alimenté par une pile au lithium de longue vie (durée de 10 ans). Le compteur est désigné pour un remplacement des compteurs électro-mécaniques standards. Il possède un bouton reset sur la façade, qui pour des raisons de sécurité, peut-être désactivé par une connection externe à l'unité. Basé sur la dernière technologie CMOS, cette unité comporte 8 digtis de 8 mm à LED.
Le KALDAS ajoutera et soustraira le compte d'impulsion jusqu'à une fréquence d'entrée de 10 KHz affichant 99999999 lorsqu'il compte à partir de zéro. Les piles alkaline non séparées sont recommandées.
Les connexions sont des broches de 0.635 cm. L'unité est en NEMA 4X/IP65 en face avant, à condition d'être installée avec le joint.

Spécifications:
Alimentation: Pile interne au lithium
Affichage: 8 digits de 8 mm à LED
Reset: En face avant ou déporté
Température: Utilisation : -10 à 50°C
Stockage : -10°C à +60°C

Signal d'entrées :
COMMUN (Pin1)
RESET (Pin2)- Relier au commun pour mettre en service la clef de reset
RESET EXTERNE (Pin3)- Externe par contact sec ou collecteur, ouvert, déclenché par front d'impulsion négatif seuil 0.7 V. Pulsation minimum 15 mS.
DIRECTION(Pin4)-Entrée électronique,compatibleTTL/CMOS
Compteur:ouvert ou 3-24 VCC
Décompteur: Contact à la borne 1 ou <0.7V
La direction doit préceder l'entrée comptage de 5µs pour valider l'opération.
ENTREE COMPTAGE (Pin 5)-Entrée électronique, 10KHz max., déclenché par front descendant, seuil 0.7. Impulsion min. ON/OFF 50µS TTL et compatible CMOS (24 V max.)
NOTE: Toutes les entrées sont en caractéristique Trigger de Schmitt.
Certificat: UL File - E135458, CSA File - LR96702
Matériel: Plastique ABS
Durée de la pile: 10 ans
Connexion: 5 bornes et connecteur 5 fils
Fixation: Panneau frontal NEMA 4X/IP65

MONTAGE

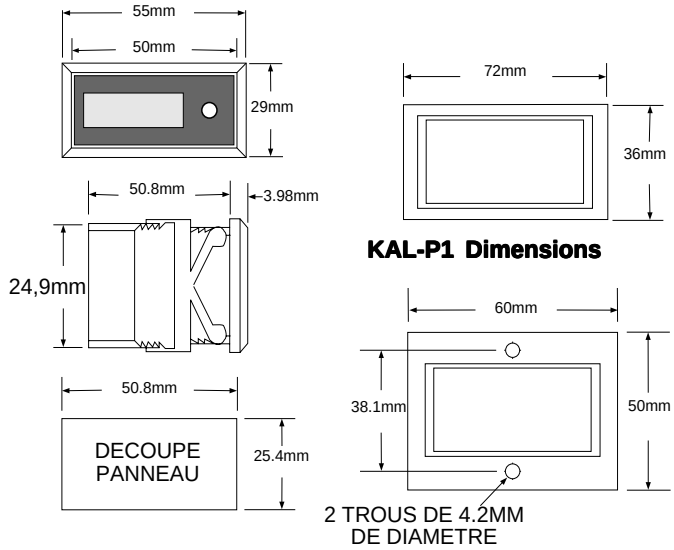

SCHEMA DE CABLAGE KALDAS

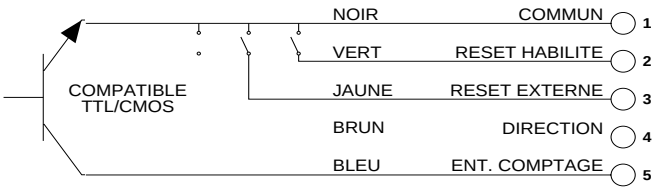

REFERENCE:

KALDAS
KALDTB (Bornier à vis)
KALDQUAD (Adaptateur entrée quadrature)