BPxxx

Boîtier Premium Inox 304L - du 7'' au 24''

KEPIoT

BPXXX

BOÎTIERS

- Pour IHM tactiles ou PC / Moniteurs MMI5xxx / INPC / FCV
- Inox 304L brossé ou peint *(RAL 7035 ou 9005 au choix)*
- Montage VESA *(voir détails dans le tableau ci-dessous)*
- Étanche IP65 6 faces
- 2 serrures, 1 clé + Plaque pleine «PL-CON-0X» fournies

Exemple :
Boîtier Premium BP190-11
Intègre un Panel PC
MMI5198B de notre gamme
PC Industriels

Focus
Boîtier sécurisé via 2 serrures

RÉFÉRENCE	DIMENSIONS (en mm)	VESA (en mm)	CHOIX POUR DÉCOUPE DE L'ÉCRAN (en mm)				CHOIX DE LA FINITION (Inox 304L brossé ou peint)		
			x = 1 Panel PC MMI5xxx ou Moniteur FCV	x = 2 IHM tactiles	x = 3 Panel PC INPC ou Moniteur INMO	x = 4 IHM cMT3108XH ou cMT3108XP	x = I Inox 304L	x = G Inox 304L peint (gris clair)	x = N Inox 304L peint (noir)
BP070-XX	315 x 295 x 145	100 x 100 (M4)	192 x 138	192 x 138	208 x 143	-	INOX 304L Brossé	INOX 304L RAL7035	INOX 304L RAL9005
BP080-XX	330 x 320 x 145	100 x 100 (M4)	222 x 167	-	-	-			
BP097-XX	355 x 350 x 145	100 x 100 (M4)	-	250 x 192	-	-			
BP100-XX	370 x 335 x 145	100 x 100 (M6)	272 x 176	260 x 202	263 x 182	255 x 185			
BP120-XX	405 x 395 x 145	100 x 100 (M6)	303 x 229	305 x 231	-	-			
BP133-XX	405 x 370 x 145	100 x 100 (M6)	-	-	331 x 203	-			
BP150-XX	495 x 455 x 145	100 x 100 (M6)	392 x 292	352 x 279	-	-			
BP156-XX	495 x 435 x 145	100 x 100 (M6)	394 x 260	384 x 247	386 x 236	-			
BP170-XX	525 x 510 x 145	100 x 100 (M6)	422 x 331	-	-	-			
BP173-XX	525 x 440 x 145	100 x 100 (M6)	-	-	427 x 260	-			
BP185-XX	585 x 475 x 145	100 x 100 (M6)	482 x 297	-	452 x 273	-			
BP190-XX	550 x 540 x 145	200 x 200 (M6)	451 x 363	-	-	-			
BP215-XX	640 x 520 x 145	200 x 200 (M6)	539 x 344	-	520 x 312	-			
BP240-XX	725 x 540 x 145	200 x 200 (M6)	600 x 362	-	568 x 337	-			

PLAQUE FOURNIE PAR DÉFAUT (sous le produit)

PL-CON-0X	Plaque pleine sans perçage

PLAQUES OPTIONNELLES
(au choix, en plus de la plaque pleine «PL-CON-0X» fournie nativement)

PL-CON-1X	Plaque avec 3 perçages --> 1 x Presse-étoupe + 2 x connecteurs IP65
PL-CON-2X	Plaque avec découpe pour Icotek 2 positions
PL-CON-3X	Plaque avec découpe pour Icotek 3 positions
PL-CON-4X	Plaque avec découpe pour Icotek 4 positions

EXEMPLES DE RÉFÉRENCES

Exemple de coffret pour IHM 15.6"	BP156-2I +PL-CON-1	Boîtier PREMIUM 15.6" - Dimensions 495x435x145, VESA 100x100 (M6) ; Inox Brossé (304L), découpes 384x247 (pour IHM gamme cMT), 2 serrures, 1 clé, 2x2 goujons internes pour composants) Option : Plaque avec 3 perçages 1x Presse-étoupe ; 2x IP65 avec 1x connecteur USB 1x connecteur Ethernet
Exemple de coffret pour Panel PC MMI5xxx ou Moniteur FCV 10.1"	BP100-1N	Boîtier PREMIUM 10" - Dimensions 370x335x145, VESA 100x100 (M6) ; Inox (304L) Peint Noir (RAL9005) , découpes 272x176 (pour PPC/Moniteurs industriels), 2 serrures, 1 clé, 2x2 goujons internes pour composants

Document non contractuel | **Optionnel*

KEPIoT - **05 46 07 44 40** - **Sales :** info@kepfrance.fr - **Technique :** support@kepfrance.fr - **Web :** www.kepfrance.fr

INPC070XX - 7''

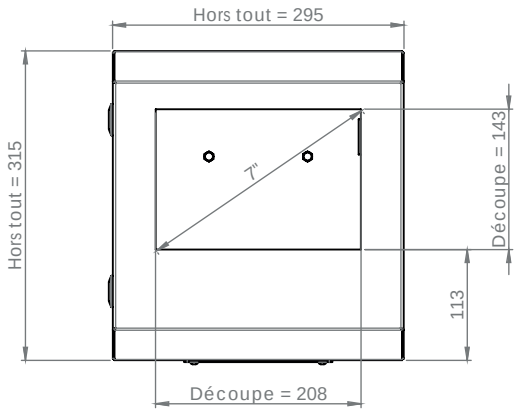

cMT2078X -7''

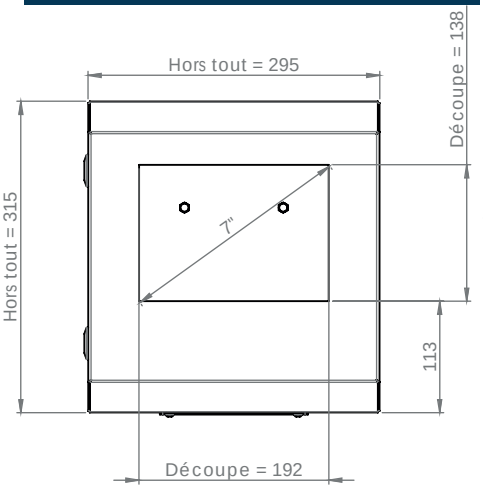

MMI5078 / FCV070 -7''

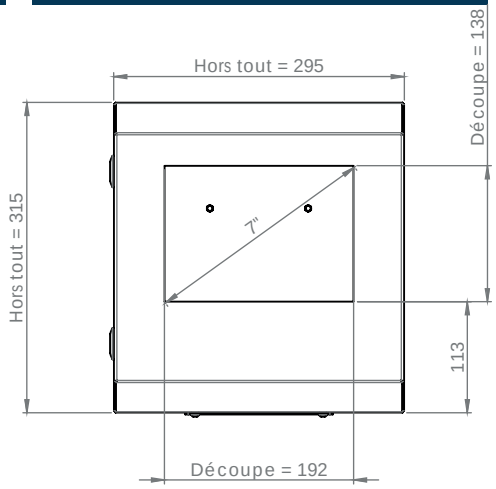

MMI5088A/B / FCV080 - 8.1''

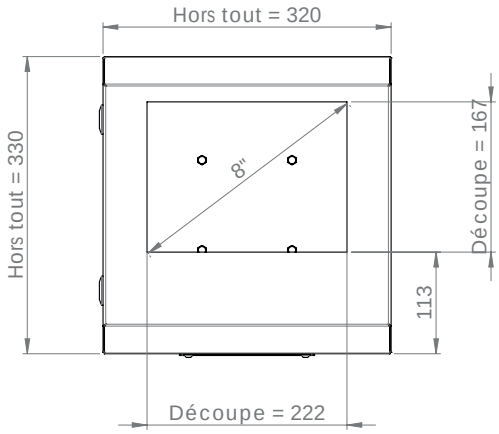

2

cMT3092X - 9.7''

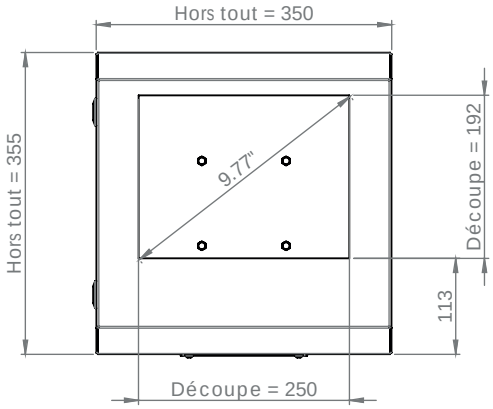

cMT2108X - 10.1''

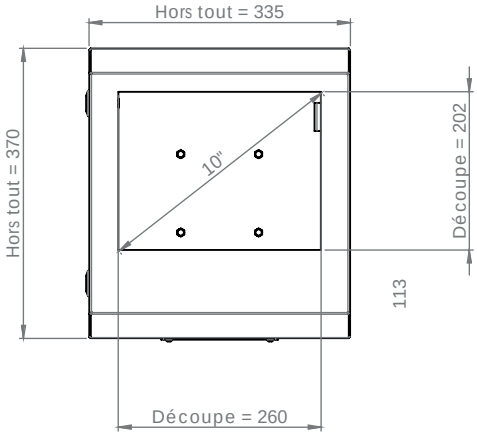

cMT3108XP / XH - 10.1''

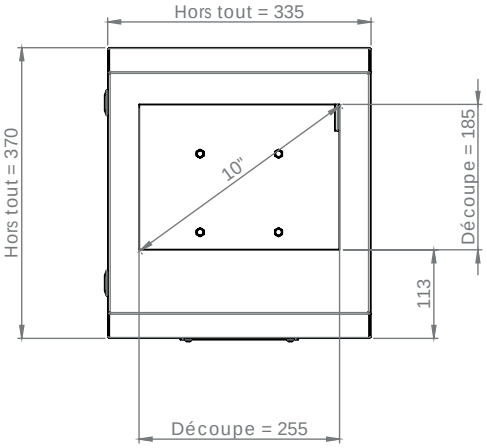

INPC101XX - 10.1''

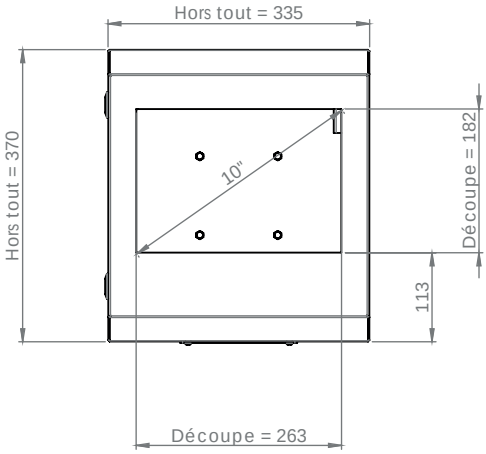

MMI5108X / FCV100 - 10.1''

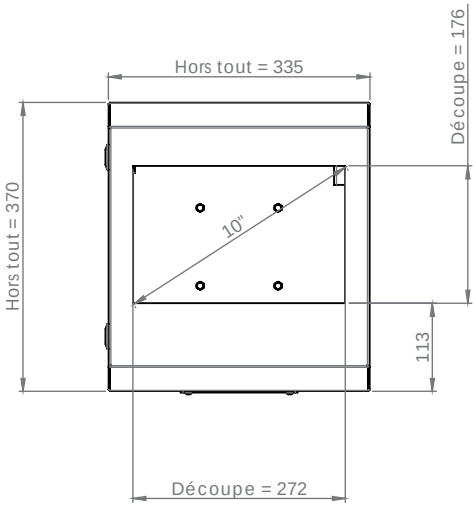

cMT2128X -12.1''

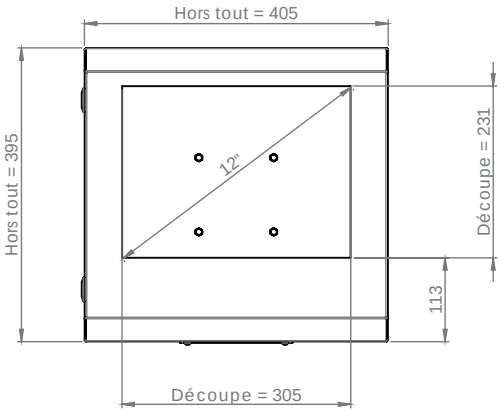

MMI512X / FCV120 - 12.1''

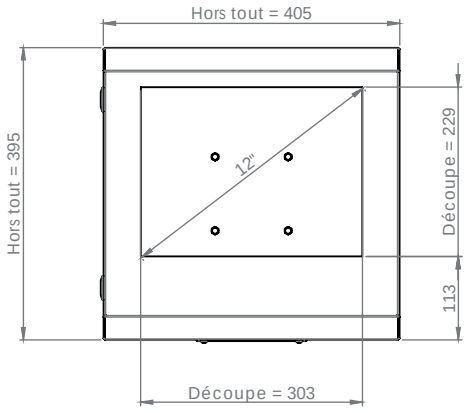

INPC133 / INMO133 - 13.3''

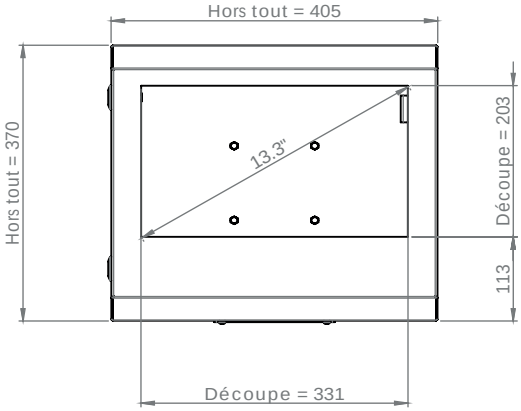

cMT3152X - 15''

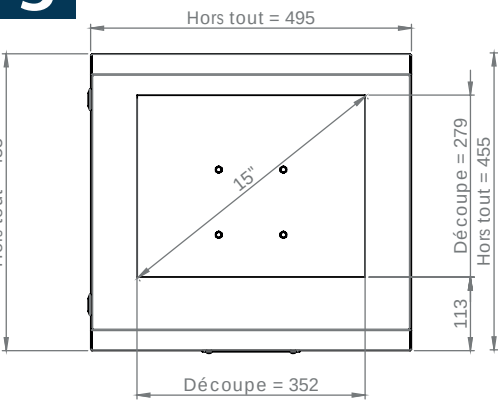

MMI515X / FCV150 - 15''

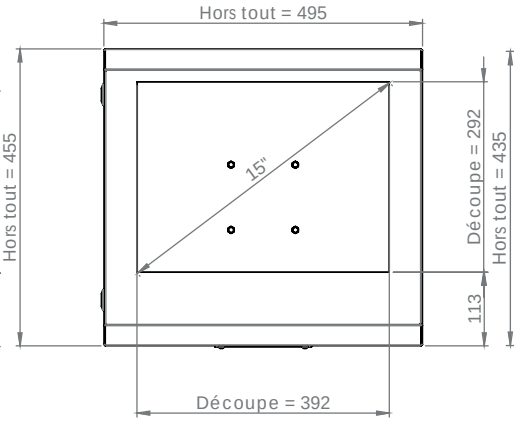

INPC156XX - 15.6''

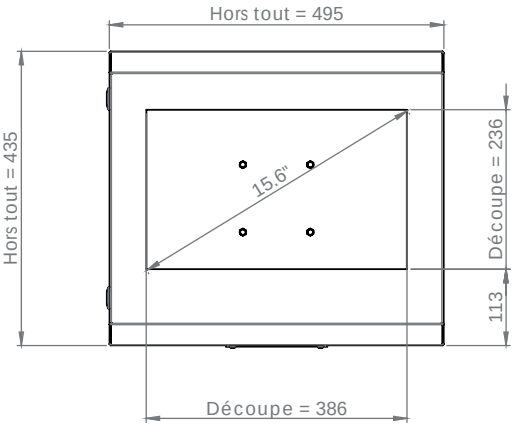

cMT3162X - 15.6''

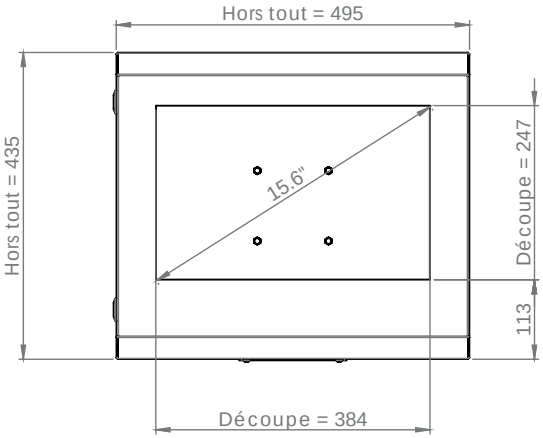

MMI516X / FCV160 - 15.6''

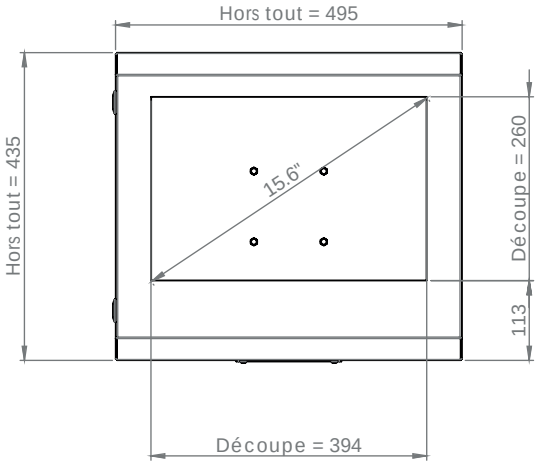

MMI517X / FCV170 - 17''

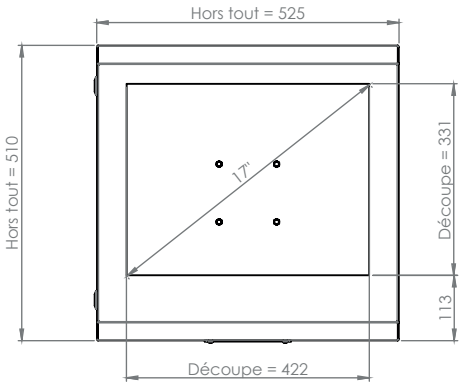

INPC173 / INMO173 - 17.3''

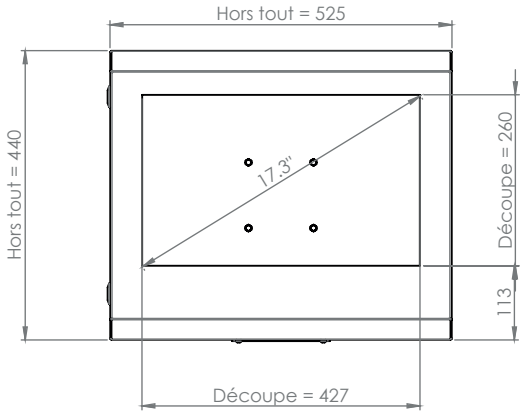

MMI518X / FCV180 - 18.5''

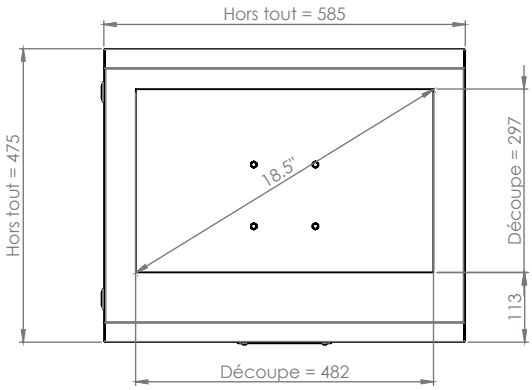

INPC185 - 18.5''

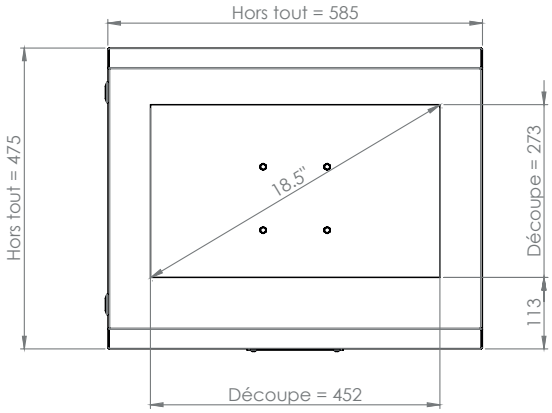

MMI519X / FCV190 - 19''

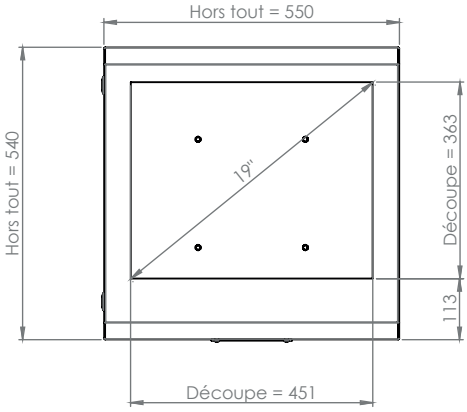

MMI521X / FCV215 - 21.5''

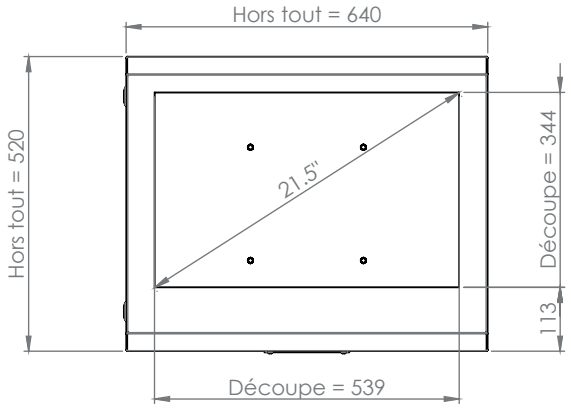

INPC215XX / INMO215 - 21.5''

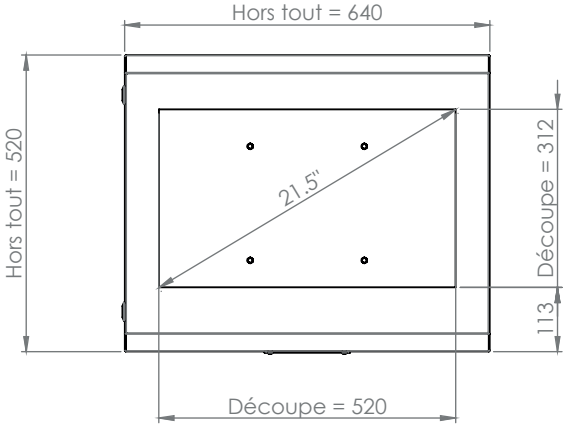

INPC240XX / INMO240XX - 24''

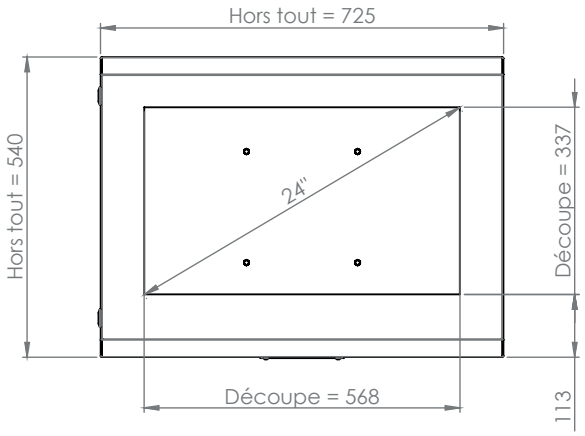

FCV240 - 24''

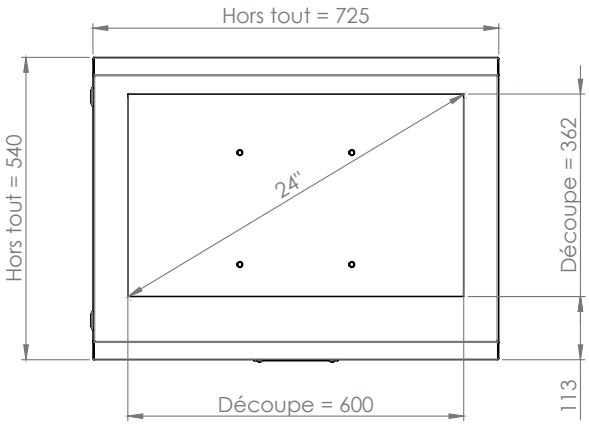

4
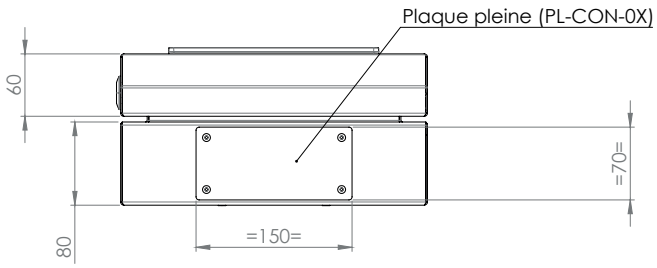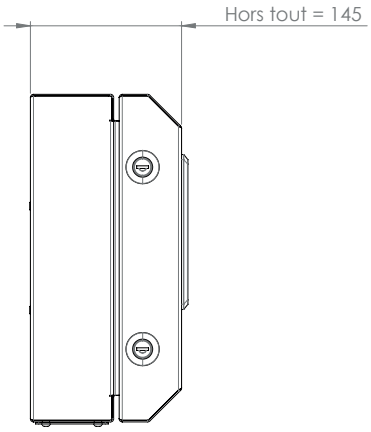
Profondeur boîtier et dimensions plaque connecteur pour boîtiers Premium (toutes tailles)